burster – Ihr Spezialist für die Messung mechanischer Größen

Sensoren

KRAFTSENSOREN

- Messbereiche 0…2,5 N bis 0…2 MN
- Hervorragende Messgenauigkeiten bis ± 0,05 % v.E.
- Kompakt, robust, anwenderfreundliche Montage, vielfältige Optionen erhältlich

WEGSENSOREN

- Messbereiche 0…1 mm bis 0…2000 mm
- Messgenauigkeiten bis ± 0,5 µm
- Ausgang 0…5/10 VDC, 4…20 mA, USB und TTL

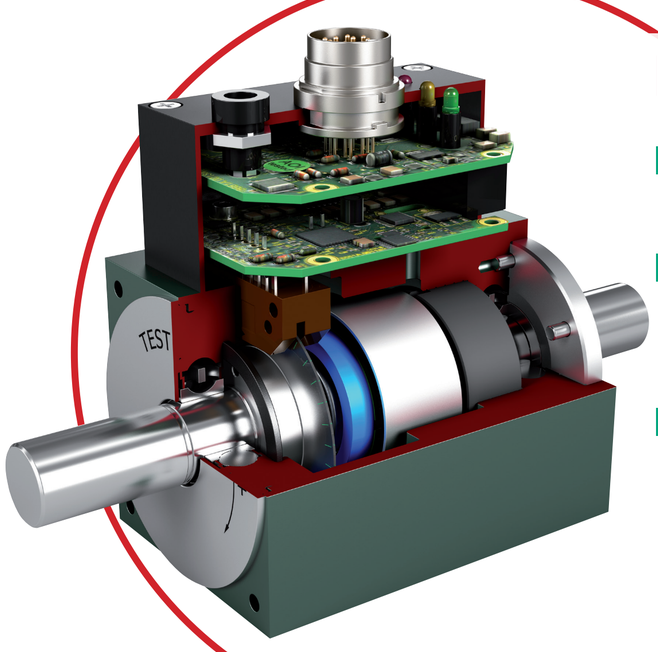

DREHMOMENTSENSOREN

- Messbereiche 0…0,005 Nm bis 0…50000 Nm
- Höchste Messgenauigkeit für rotierende und statische Anwendungen
- Optional mit integriertem Drehzahl-, Drehwinkel- und USB-Ausgang

DRUCKSENSOREN

- Messbereiche 0…35 mbar bis 0…5000 bar
- Messgenauigkeiten bis ± 0,05 % v.E.
- Ausgang 0…5/10 VDC, 4…20 mA, USB

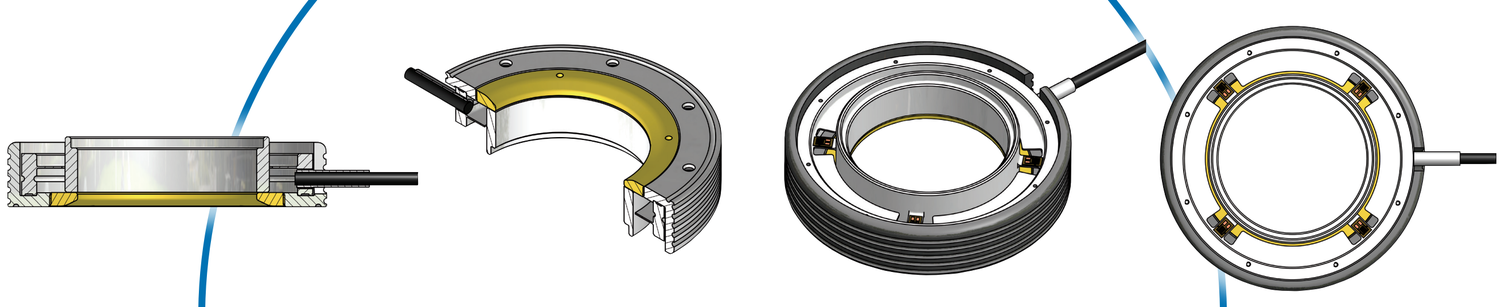

OEM- & SPEZIAL-SENSOR-LÖSUNGEN

Ihre Anwendung + Unsere Lösung = Ihr Erfolg

Kompetent, zuverlässig, qualitativ hochwertig und präzise.

Fordern Sie uns – Gerne unterstützen wir Sie bei der Erarbeitung individueller Lösungen.

www.burster.de

2459-FLSENSORSDE-5699-101526